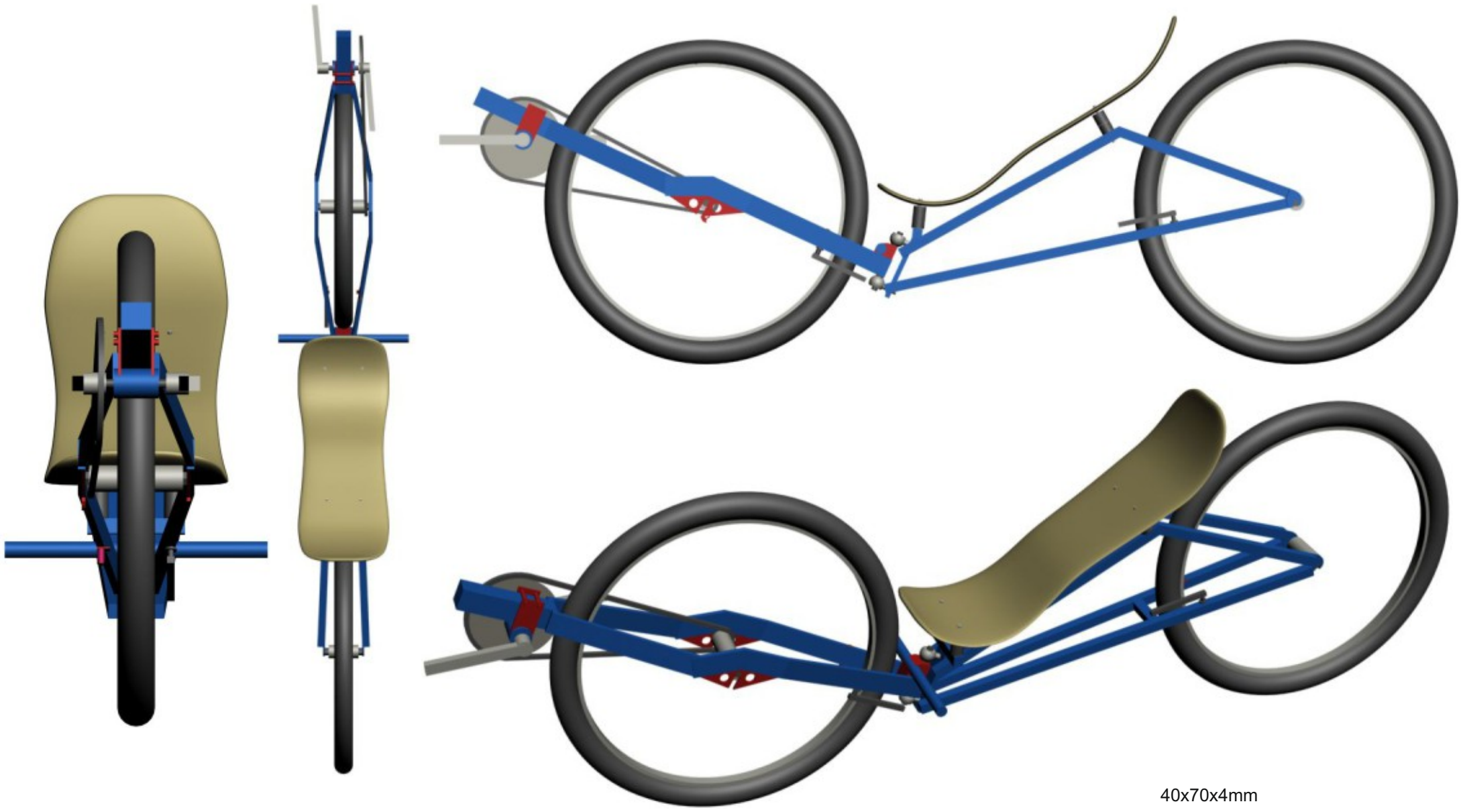

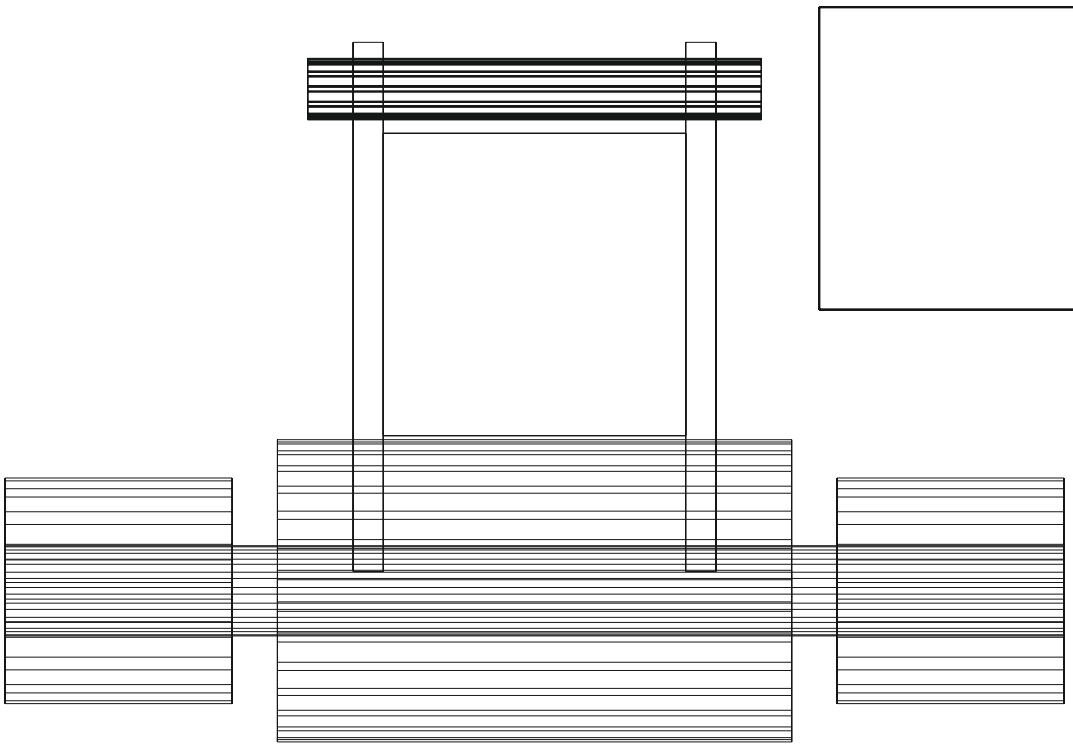

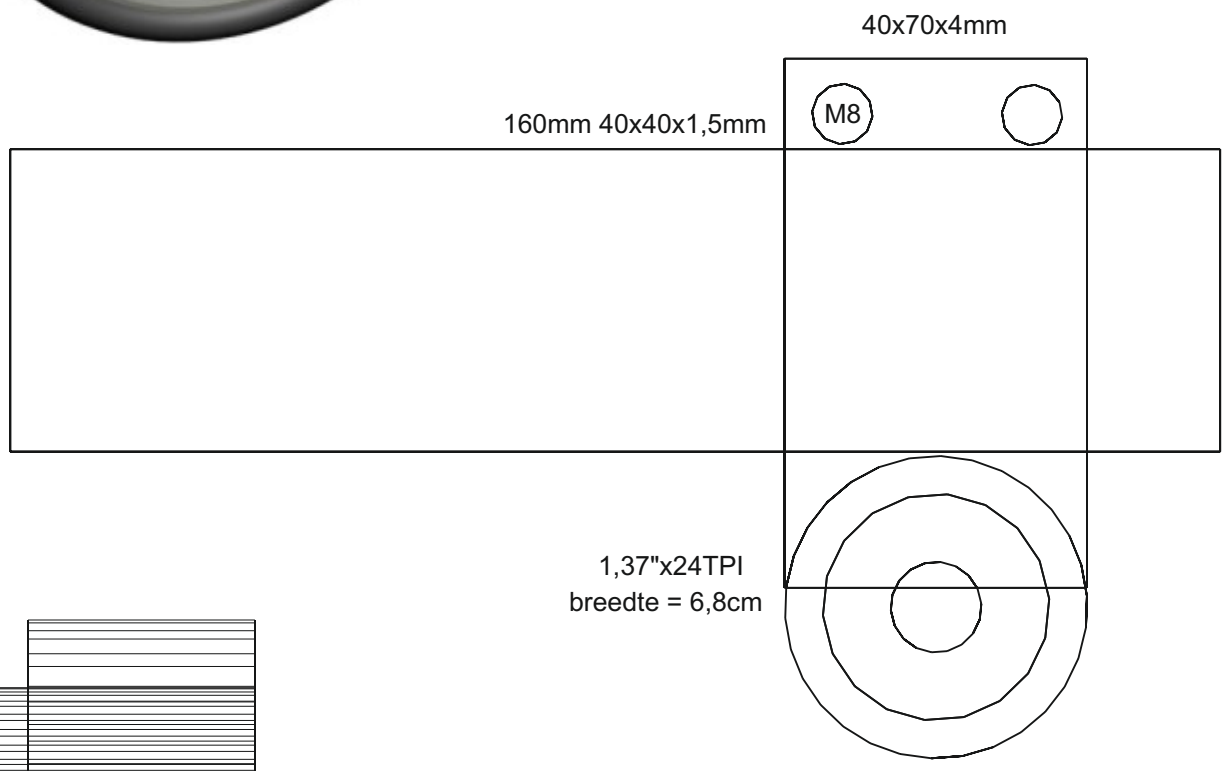

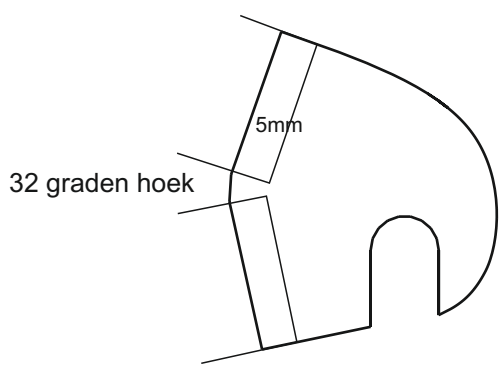

alle platen 5mm dik

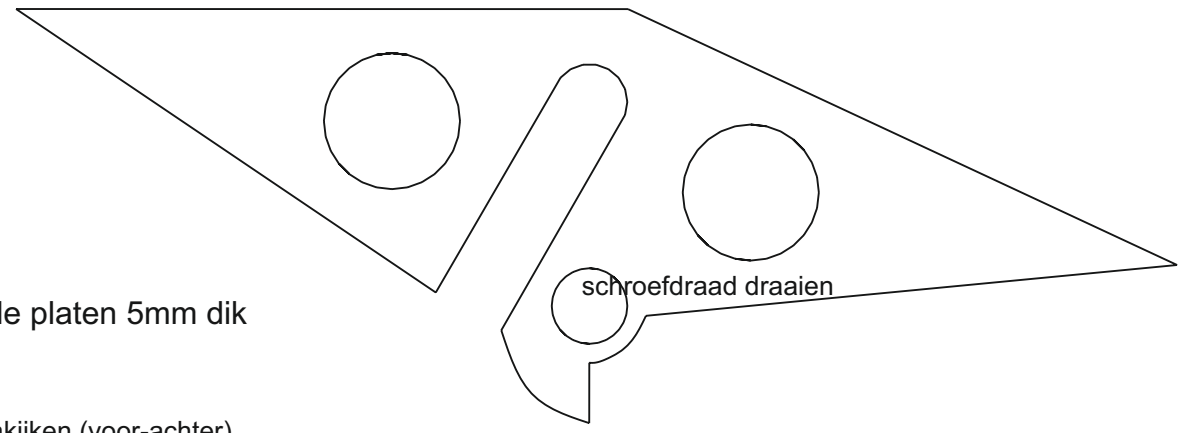

asdiameters nakijken (voor-achter)

25 graden hoek

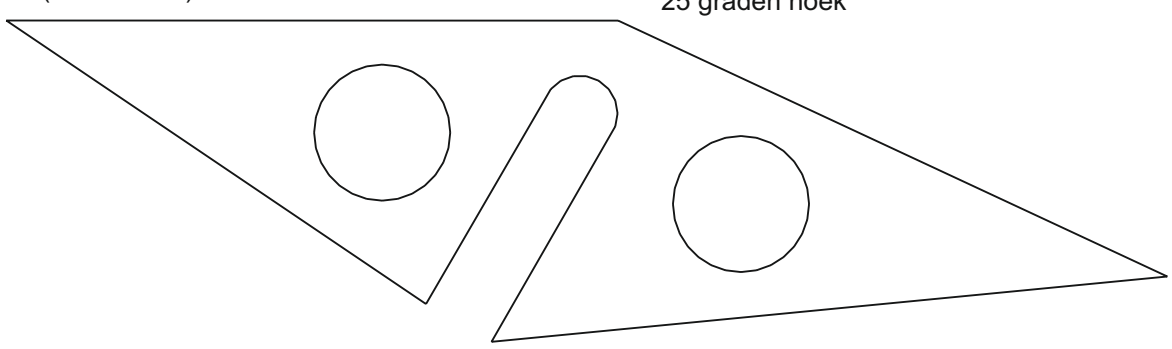

Schaal 1:3

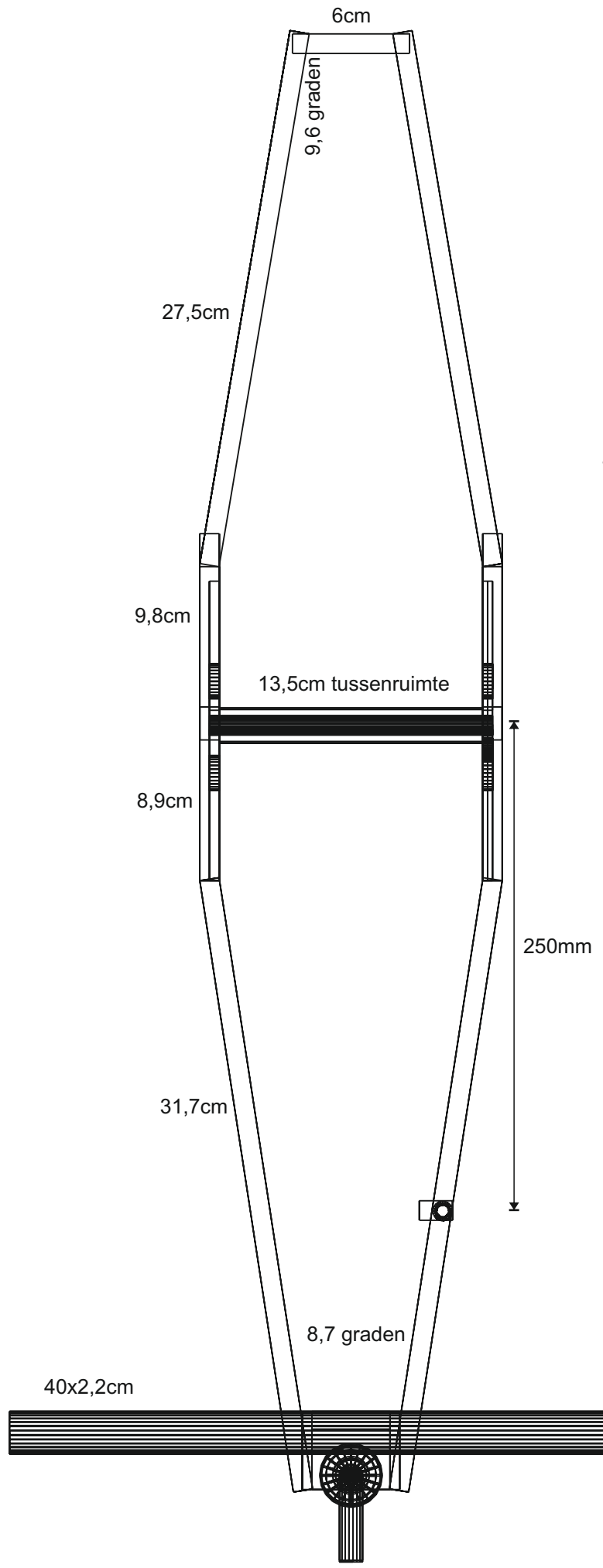
6cm
9,6 graden
27,5cm
9,8cm
13,5cm tussenruimte
8,9cm
250mm
31,7cm
8,7 graden
40x2,2cm

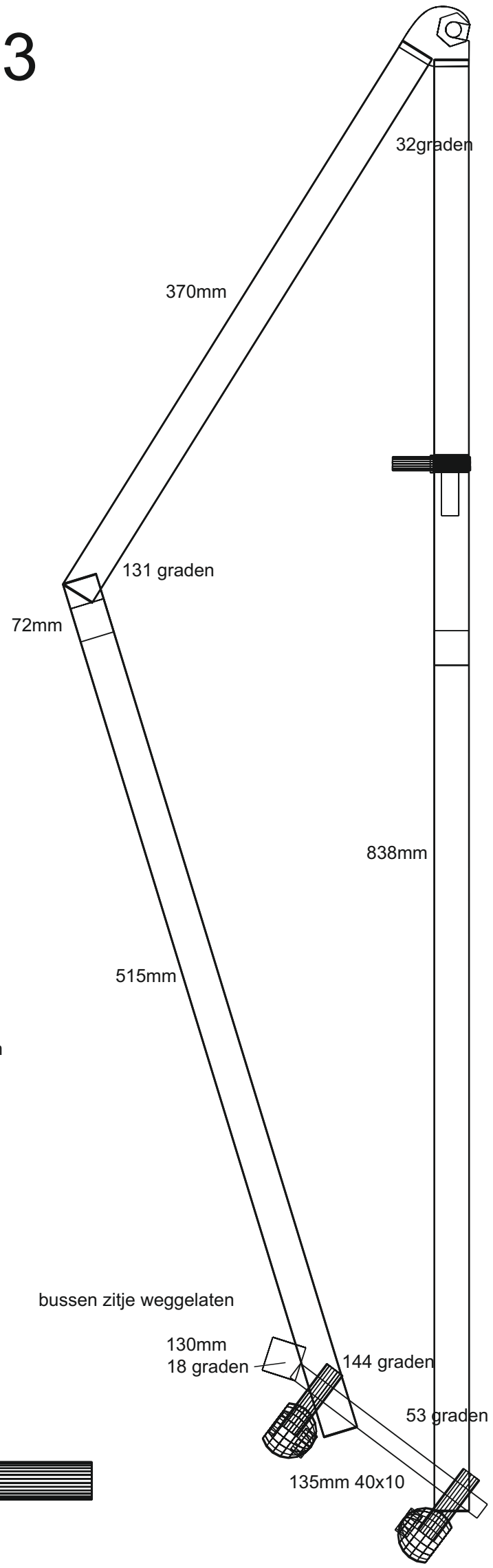
32graden
370mm
131 graden
72mm
838mm
515mm
bussen zitje weggelaten
130mm
18 graden
144 graden
53 graden
135mm 40x10

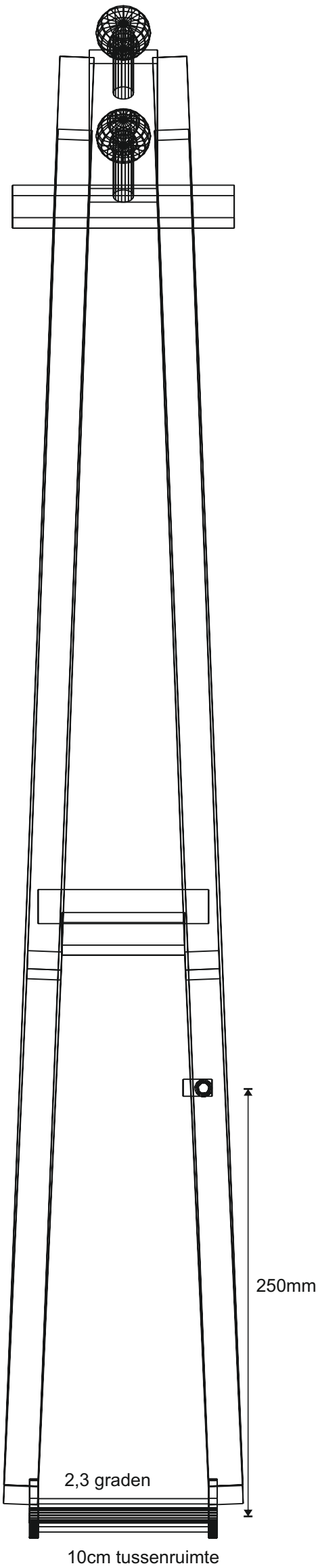
250mm
2,3 graden
10cm tussenruimte

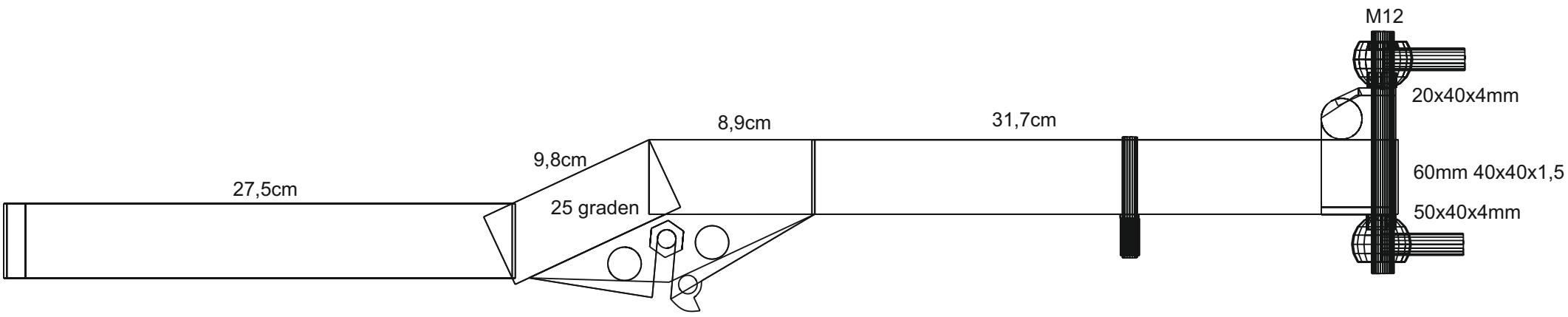
M12
20x40x4mm
8,9cm
31,7cm
9,8cm
60mm 40x40x1,5
27,5cm
25 graden
50x40x4mm